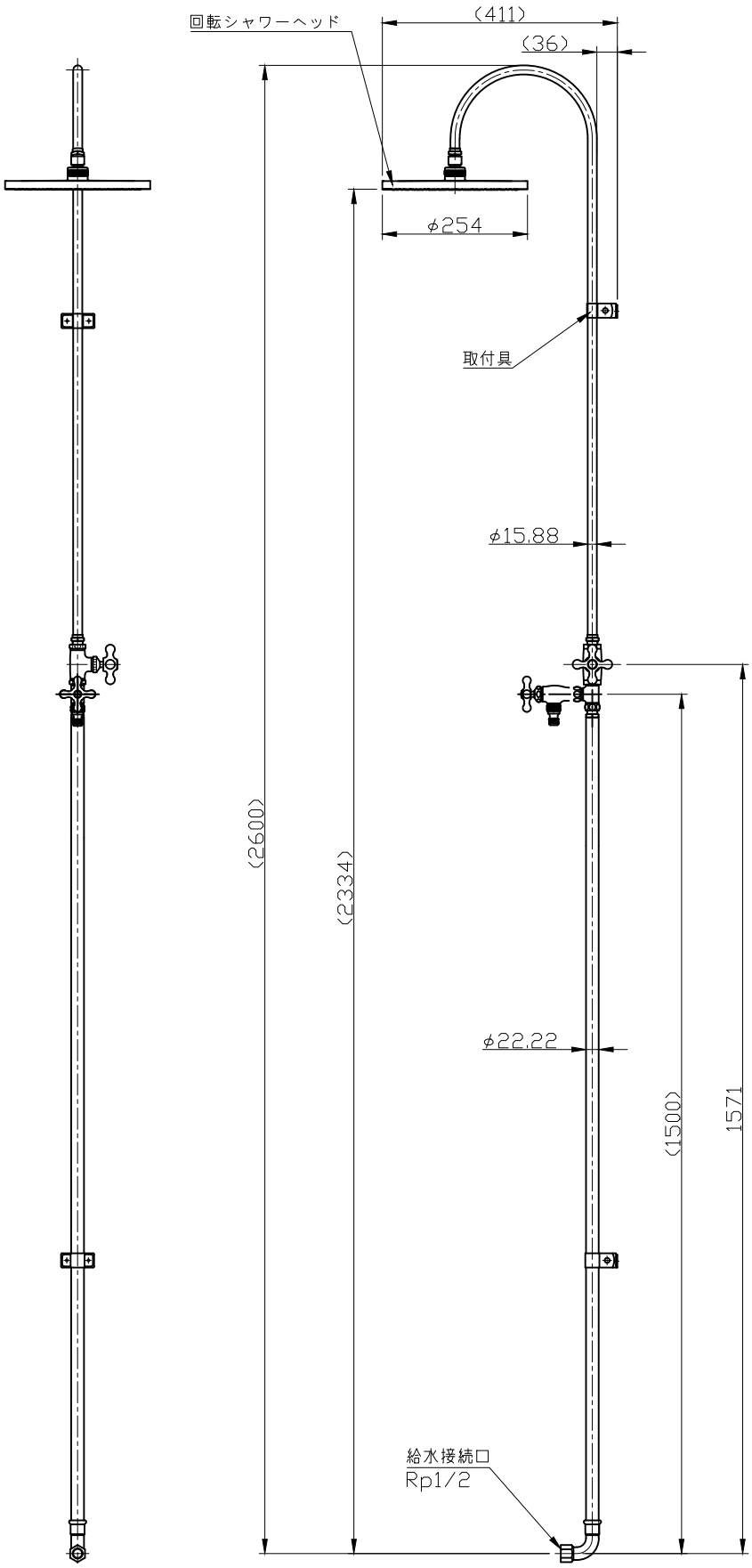

宝泉製作所			品番	SSW-S					品名	サーフシャワーS		
	単位	mm	尺度	Non	製図	櫻井	検図	天笠	承認	宝泉	作成日	2024年05月31日